Trennwand
System MTS

Strähle
Raum-Systeme

System MTS

Aluminiumpfosten-Riegel Bauweise
100 mm Wanddicke

Die Struktur der MTS Trennwand besteht aus einer filigranen Pfosten-Riegel-Konstruktion aus Aluminium mit Ansichtsbreiten von nur 25 mm. Ebenso schlanke Leisten fixieren die Verglasungen flächig auf der Unterkonstruktion. Das formal reduzierte, modulare Trennwandsystem zeichnet sich durch eine flächenbündige Glasoptik aus. Das System kann sowohl mit geschlossenen Beplankungen als auch als Oberlichtwand ausgeführt werden. Schlanke Aluminiumzargen als Einfach- und Doppelfalz stehen in Kombination mit verschiedenen Türblättern zur Auswahl. Formal reduziert und schlank besticht das Wandsystem durch seine modulare und zurückhaltende Eleganz.
Die Aluminium-Konstruktion zeichnet sich durch minimale Querschnitte aus.
Die Querprofile werden über einen speziell entwickelten Verbinder kraftschlüssig mit den Vertikalpfosten fixiert. Die Konstruktion ist höhennivellierbar und wird an Decke, Boden und Wand über zurückspringende Aluprofile, die Bautoleranzen aufnehmen können, an die angrenzenden Bauteile angeschlossen.
Die schlanke Gestaltung mit großer Steifigkeit erlaubt großzügige Rastermaße. Der modulare Aufbau erleichtert die schnelle Montage und Veränderung.

Doppelverglasung

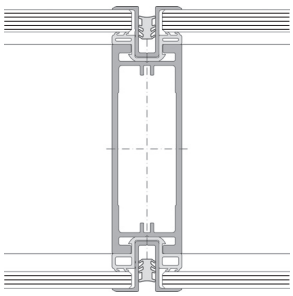

Konstruktion
Pfosten-Riegel-Bauweise
Ausführung
Doppelverglasung 6-8 mm ESG / VSG
Elementtypen
Ganzglas, Oberlicht, Brüstung, Vollwand
Wanddicke
100 mm
Ansichtsbreite
25 mm
Schalldämmung
bis Rwp 47 dB
Zubehör
Absorber, Jalousien, Überströmelemente

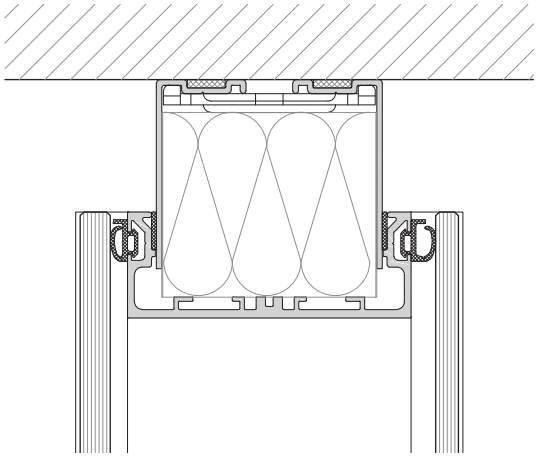

Glaselement Deckenanschluss

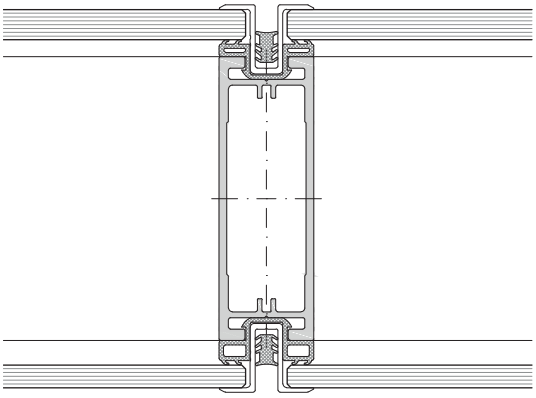

Glaselement Achsrasterfuge

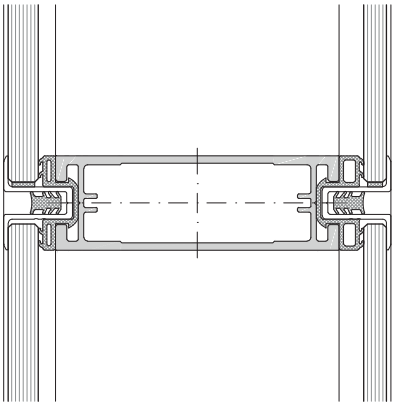

Glaselement Querfuge

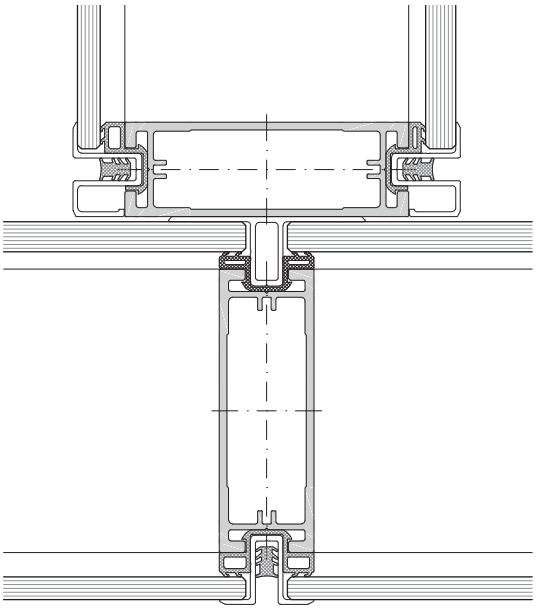

Glaselement T-Anschluss

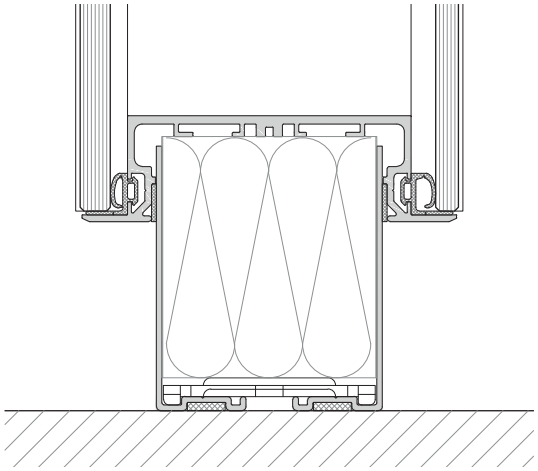

Glaselement Bodenanschluss

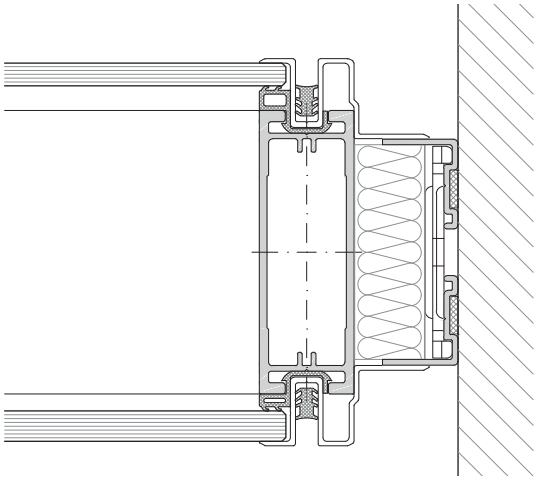

Glaselement Wandanschluss

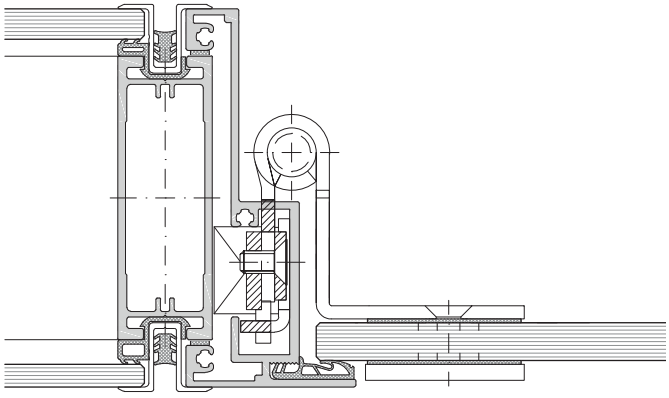

Ganzglastür 10 mm Bandseite

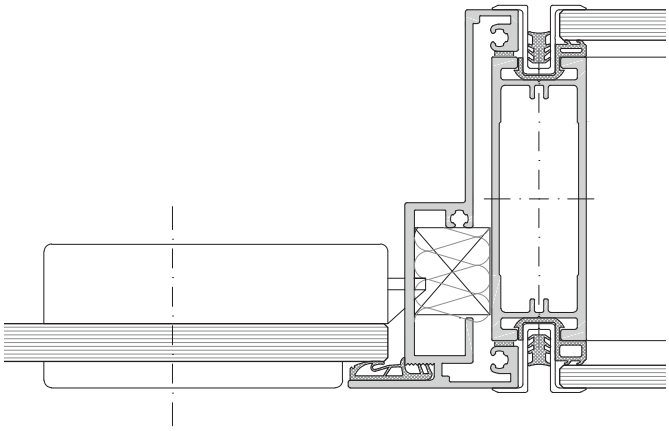

Ganzglastür 10 mm Schlossseite

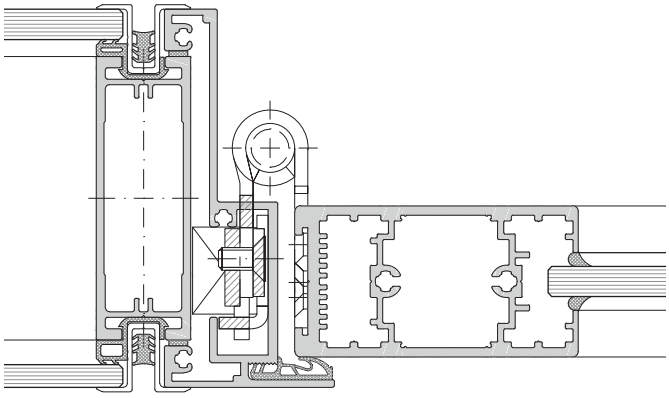

Alurahmentür 40 mm Bandseite

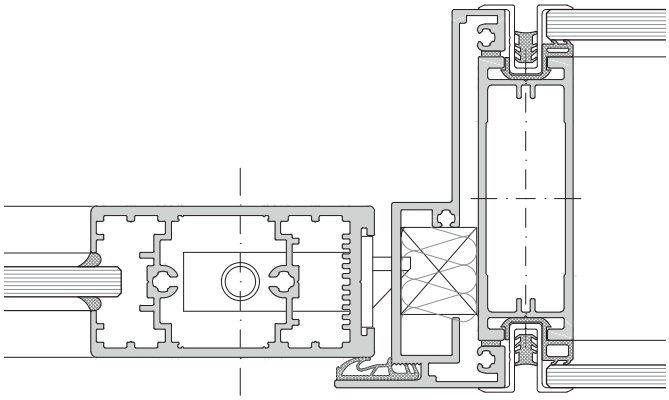

Alurahmentür 40 mm Schlossseite

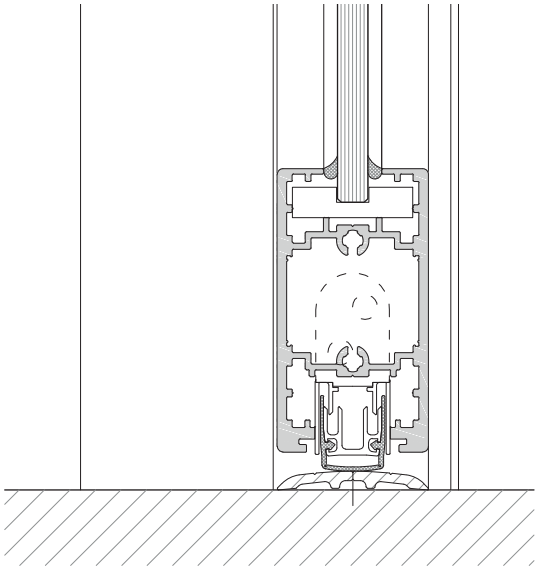

Alurahmentür Bodenanschluss

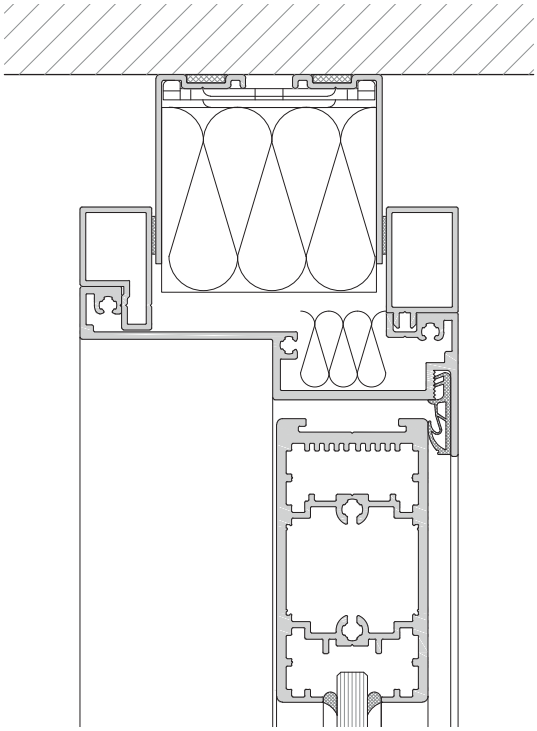

Alurahmentür Deckenanschluss

Flurwand

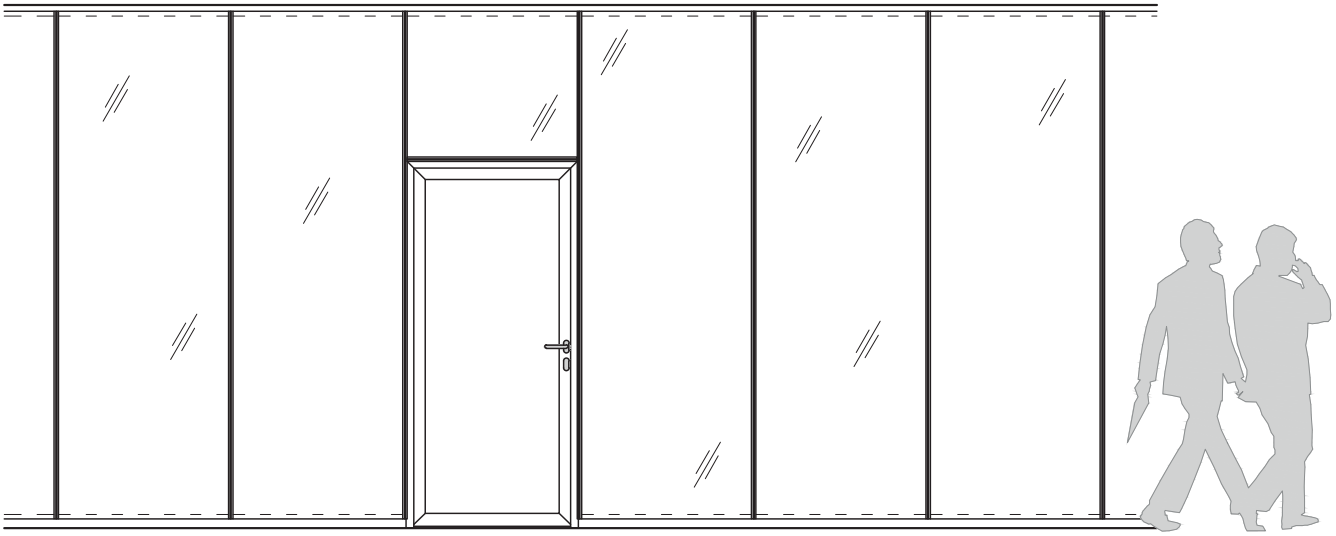

Schallschutz

Elementtyp	Aufbau	Schalldämmwert Element $R_{w,P}$ in dB
Glaselemente, zweischalig	ESG 6 mm / 8 mm ESG 6 mm / VSG-SI 8 mm ESG 8 mm / VSG-SI 8 mm VSG-SI 8 mm / VSG-SI 8 mm	43 dB 45 dB 46 dB 49 dB
Türelemente	VT 40 Volltür 40 mm VT 64 Volltür 64 mm VT 88 Volltür 88 mm AR 40 Alurahmentür 40 mm AR 64 Alurahmentür 64 mm AR 100 Alurahmentür 100 mm	32 dB, 37 dB 37 dB, 42 dB (Doppelfalzzarge) 45 dB 32 dB, 34 dB, 37 dB 37 dB 42 dB (Doppelfalzzarge)

Trennwand	Ausführung
Wandstärke	100 mm
Breiten	Bis ca. 1600 mm abhängig von Bauhöhe
Höhen	Bis ca. 3500 mm
Unterkonstruktion	Selbsttragende, höhennivellierbare Aluminium Pfosten-Riegel-Konstruktion mit nur 25 mm Ansichtsbreite
Anschlussprofile	Zweiteilige Aluminiumprofile
Toleranzausgleich	Boden +-5 mm, Decke: +- 8 mm
Bodenanschluss	Zurückgesetzt um 20 mm, Höhe Standard 50 mm, 80 mm, Sondermaße möglich
Deckenanschluss	Zurückgesetzt um 20 mm, Höhe Standard 35 mm, 50 mm, Sondermaße möglich
Oberflächen	Standard: Eloxiert E6EV1 Pulverbeschichtungen oder Sondereloxaltöne nach Wahl
Verglasungen	Beidseitige Verglasungen mit ESG / VSG Gläsern
Türelemente	
Aluminiumzarge Einfachfalz:	Systemzarge für: VT 40 Volltür 40 mm, GG 10 Ganzglastür 10 mm, AR 40 Alurahmentür 40 mm
Aluminiumzarge Doppelfalz:	Systemzarge für VT 64 Volltür 64 mm, AR 64 Alurahmentür 64 mm, AR 100 Alurahmentür 100 mm
Schiebetüren	ST 10-D Ganzglasschiebetür 10 mm deckengeführt ST 10-B Ganzglasschiebetür 10 mm bodengeführt
Türbänder	Edelstahl Türbänder mit 3D Verstellung in hochwertiger Objektqualität Ab Türhöhe 2500 mm 3 Bänder notwendig Objekt Türdrücker Edelstahl nach Kollektion, oder nach Wahl
Türdrücker	Objekt Türdrücker Edelstahl nach Kollektion Oder projektbezogen nach Wahl des AG
Brandschutz	F0
Zubehör	
Jalousien	Elektrische Jalousien in Glaselementen lieferbar. Breiten von 300-1350 mm
Absorption	Flächenbündig integrierte Hochleistungs-Wandabsorber lieferbar: metallperforiert, holzperforiert, stoffbezogen

Strähle Raum–Systeme GmbH
www.straehle.de
info@straehle.de

Gewerbestraße 6
71332 Waiblingen
T +49 7151 1714-0
F +49 7151 1714-320

Wurzelweg 5
14822 Borkheide
T +49 33845 66-0
F +49 33845 66-199

Österreich
Industriestraße 9
2353 Guntramsdorf
T +43 2236 23232-0

Schweiz
Dellenbodenweg 1
4452 Itingen
T +41 61 463 1332
F +41 61 463 1333

Alle Angaben ohne Gewähr. Technische Änderungen vorbehalten. SRS-System MTS-082019-D

Strähle
Raum-Systeme